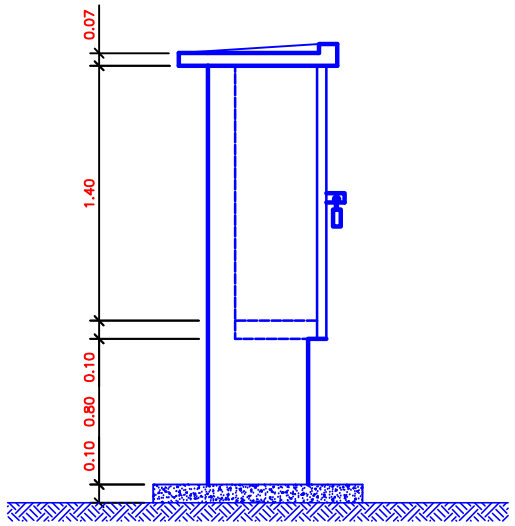

VISTA LATERAL
ESC:1:25

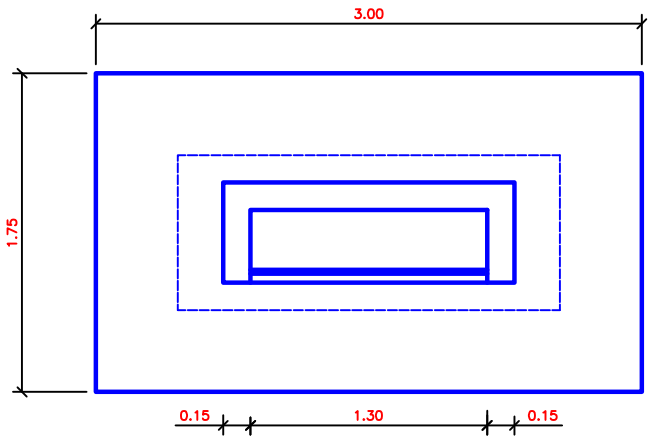

PLANTA BAIXA
ESC:1:25

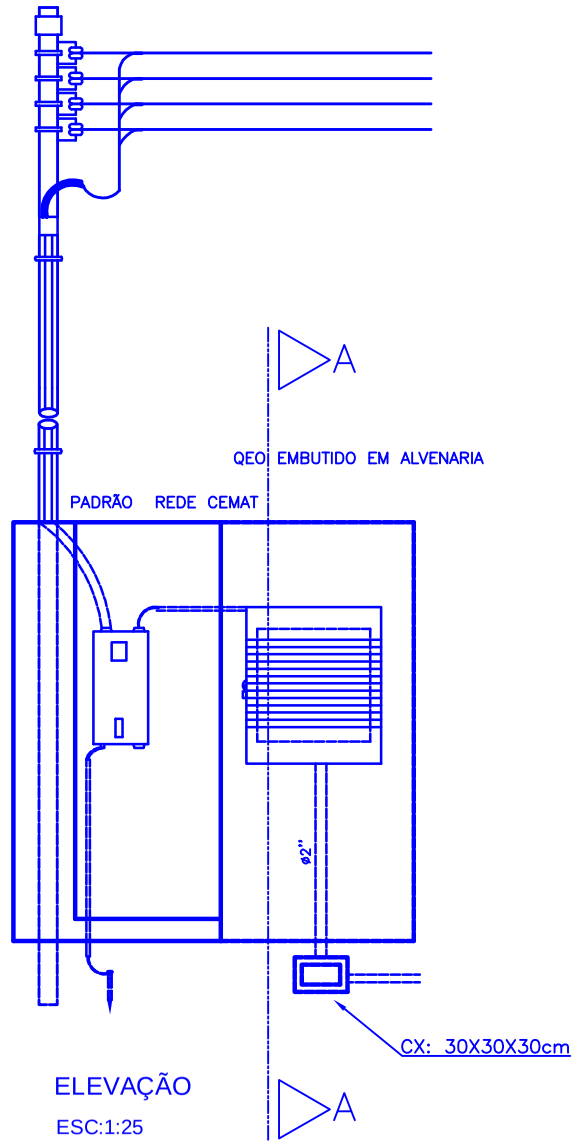

ELEVAÇÃO
ESC:1:25

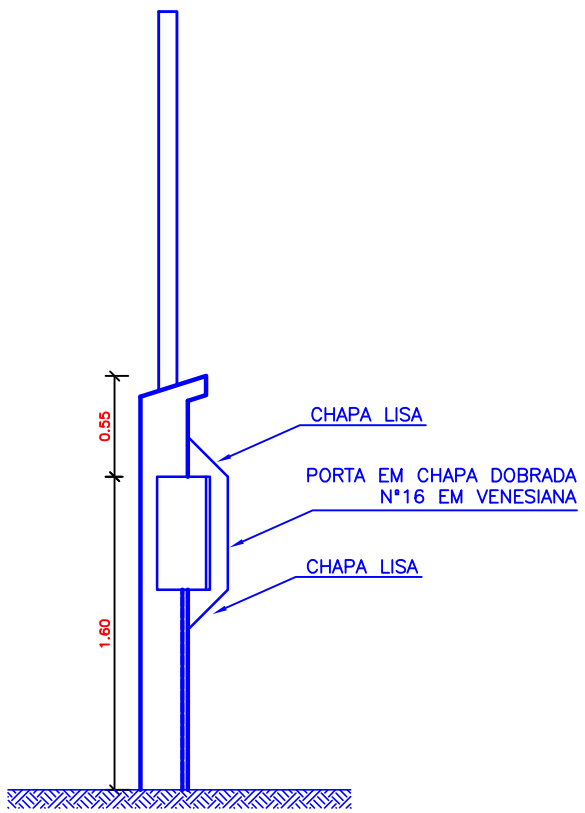

CORTE AA
ESC:1:25

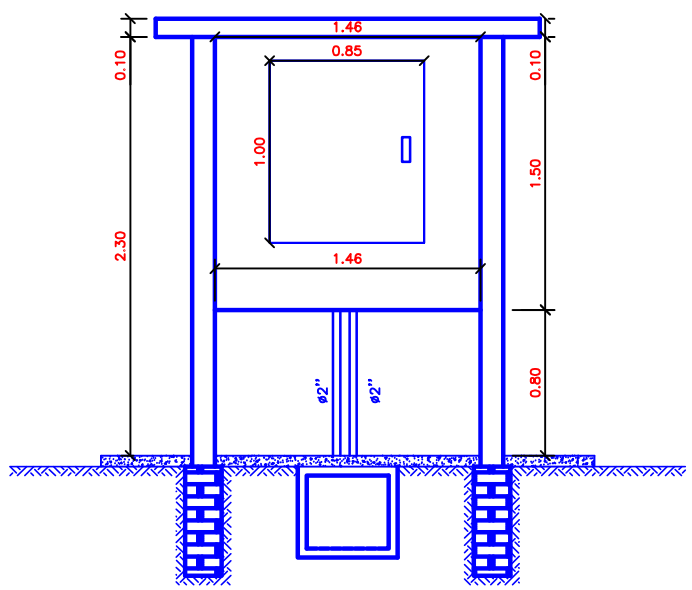

VISTA FRONTAL
ESC:1:25

ASSOCIAÇÃO MATO-GROSSENSE DOS MUNICÍPIOS
COORDENAÇÃO TÉCNICA E DE PROJETOS
SITE: www.amm.org.br
E-MAIL: centraldeprojetosamm@gmail.com
ADM. NEURILAN FRAGA

TIPO DE OBRA:	PUBLICA	MODALIDADE:	
OBRA:	AMPLIAÇÃO DO SISTEMA DE ABASTECIMENTO DE ÁGUA		
PROPRIETÁRIO/ CNPJ:	PREFEITURA MUNICIPAL DE VILA BELA DA SANTÍSSIMA TRINDADE/MT CNPJ: 03.214.160/0001-21		
ENDEREÇO:	PREFEITURA MUNICIPAL DE VILA BELA DA SANTÍSSIMA TRINDADE/MT		
AUTOR DO PROJETO: CREA/CAU:	MARCIO SOUZA FARIA 9172/D		
RESPONSÁVEL TÉCNICO P/ OBRA:			
ASSUNTO: ABRIGO DO QUADRO DE COMANDO - CAPTAÇÃO			
LOCAL DO ARQUIVO: MUNICÍPIOS 2015 CUIABÁ PRAÇA	ÍNDICES URBANISTICOS		QUADRO DE ÁREAS
DATA DE ENTREGA: 27/07/2016	TAXA DE OCUPAÇÃO %		
REVISÃO: 1°	TÉRREO %	DEMAIS PAV. %	
ESCALA: INDICADA	COEF. APROVEITAMENTO: %		
ART: 9172/D	DESENHO: MARCIO S. FARIA		

AMM

ENG

FOLHA Nº 01/01